PRZEKRÓJ A-A

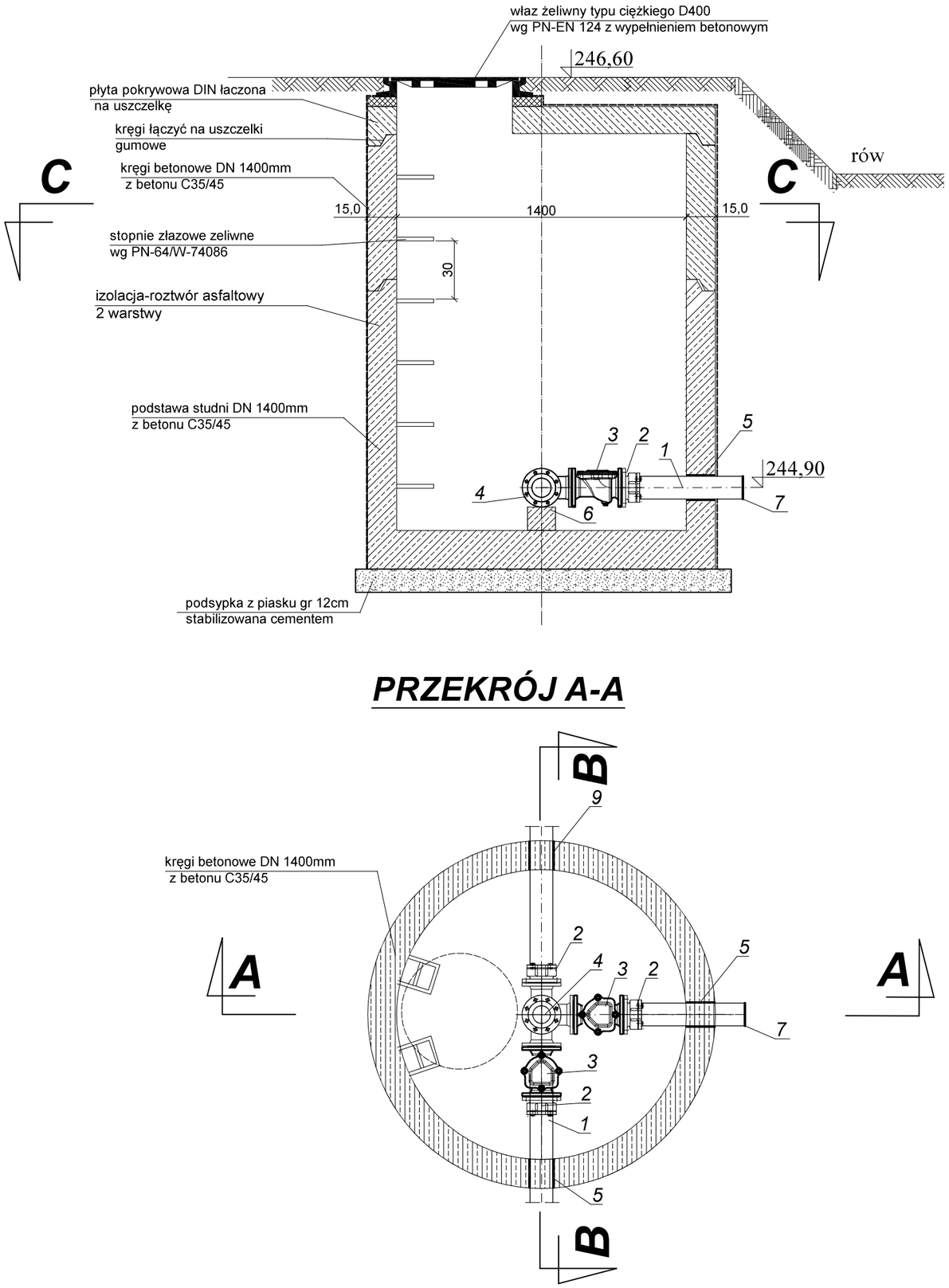

PRZEKRÓJ B-B

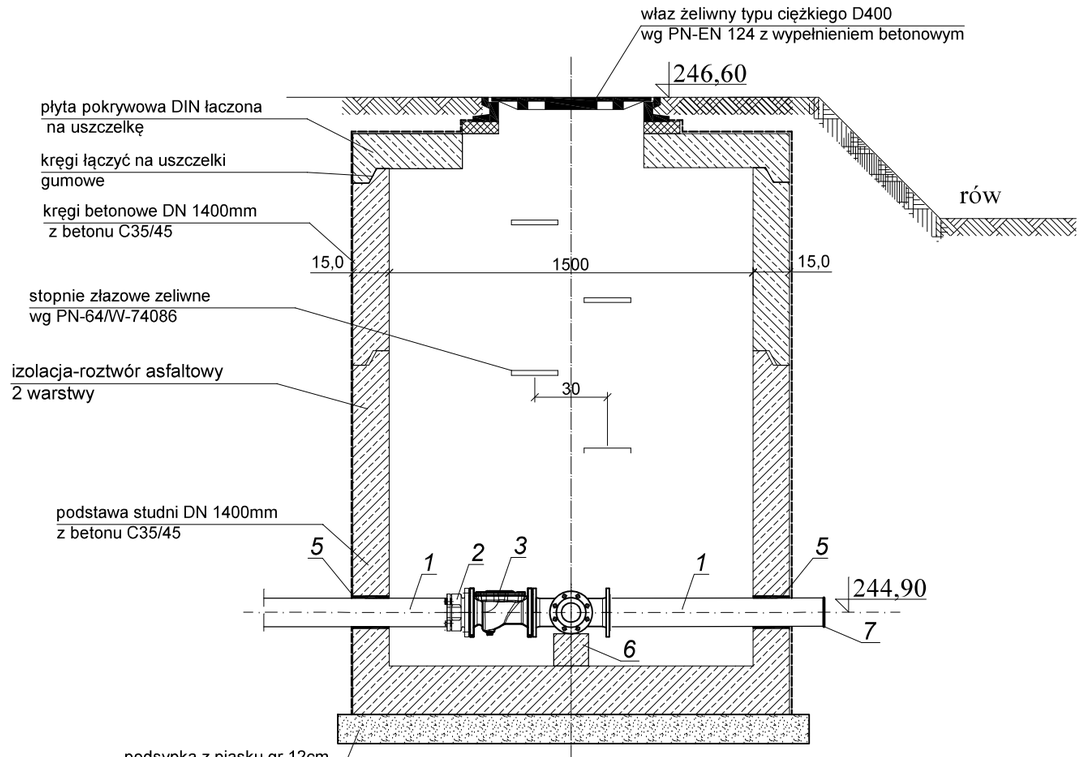

LEGENDA:

1. rura PEHD ⌀ 90/5,4mm
2. kołnierz specjalny do rur PE zabezpieczony przed przesunięciem DN 80/90mm.
3. zawór zwrotny klapowy DN 80mm
4. trójnik z żeliwa sferoidalnego DN 80/80mm
5. przejście szczelne przez ścianę (łańcuchowe) dla rury ⌀ 90mm
6. murki z cegły klinkierowej
7. kołnierz ślepy - zakorkować

NAZWA RYSUNKU: STUDNIA POŁĄCZENIOWA DN1400 NA KANALE TŁOCZNYM ST1					NR RYSUNKU: 8
OBIEKT: Projekt techniczny budowy systemu odprowadzania wód popłucznych ze stacji uzdatniania wody przy ul. Dworcowej w Pankach ZAKRES STAROSTWA POWIATOWEGO					SKALA
					STADIUM PT BRANŻA Sanitarna
NR ZLECENIA			DATA	grudzień 2025 r.	„EKOPROJEKT” INŻYNIERIA ŚRODOWISKA
Projektant	Nazwisko	mgr inż. Iwona Chadryś	Nr Upr.	SLK/3089/P00S/10	Podpis
Sprawdzający	Nazwisko	mgr inż. E.Hermańska–Kaczmarczyk	Nr Upr.	SLK/5653/PBS/16	Podpis